Action!十勝 U-12(11人制) オータムチャンピオンシップ

2017.10.22　幕別スマイルパーク

【決勝トーナメント】

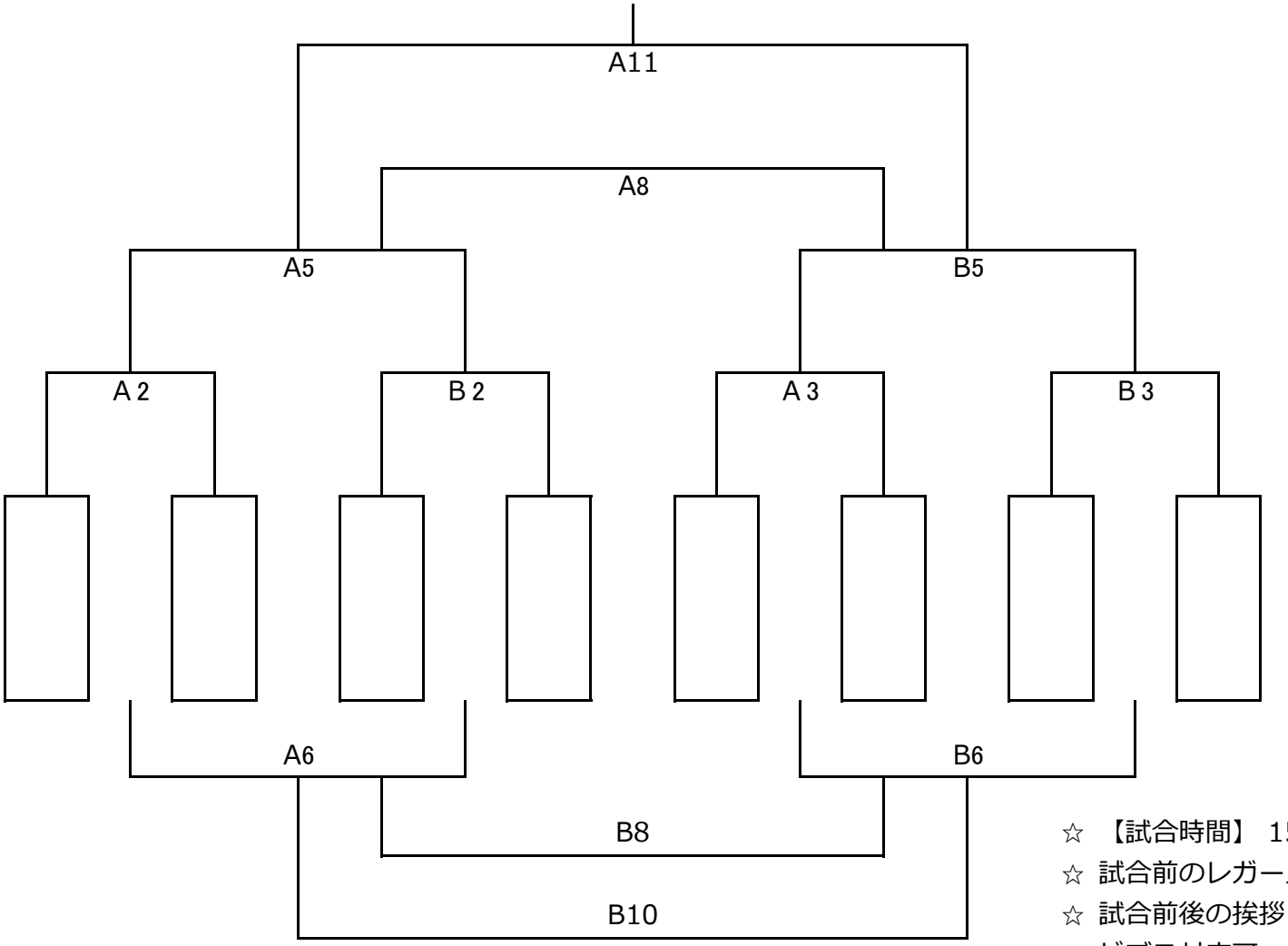

順	開始時刻	審判
1	8:30	②
2	9:10	①
3	9:50	④
4	10:30	③
5	11:10	⑥
6	11:50	⑤
7	12:30	⑧
8	13:10	⑦
9	13:50	⑩
10	14:30	⑨
11	15:10	主催

☆　【試合時間】 15分-3分-15分

☆ 試合前のレガース等のチェックは各チームの責任で。

☆ 試合前後の挨拶はなし。互いに握手をして終了。

☆ ビブス対応可

☆　【審判】原則3人制（2人制でも可）原則、審判資格保持者。

交流戦用に８人制簡易コートを別途用意します。

【フェニックス】

【Aブロック】

		0	0	0	勝点	得点	失点	得失点	順
1			A1	A4					
2				A7					
3									

【Bブロック】

		0	0	0	勝点	得点	失点	得失点	順
1			B1	B4					
2				B7					
3									

順	開始時刻	審判
1	8:30	②
2	9:10	①
3	9:50	④
4	10:30	③
5	11:10	⑥
6	11:50	⑤
7	12:30	⑧
8	13:10	⑦
9	13:50	⑩
10	14:30	⑨
11	15:10	主催

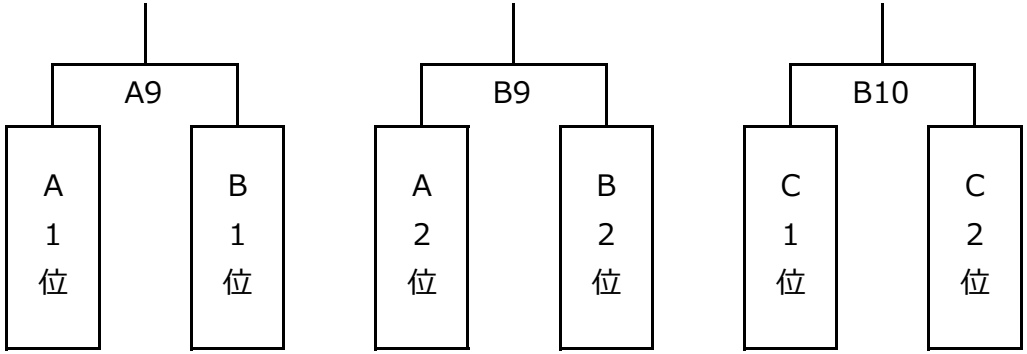

交流戦用に８人制簡易コートを別途用意します。